SK55004

ハンドル付きラージポータブルバッグ

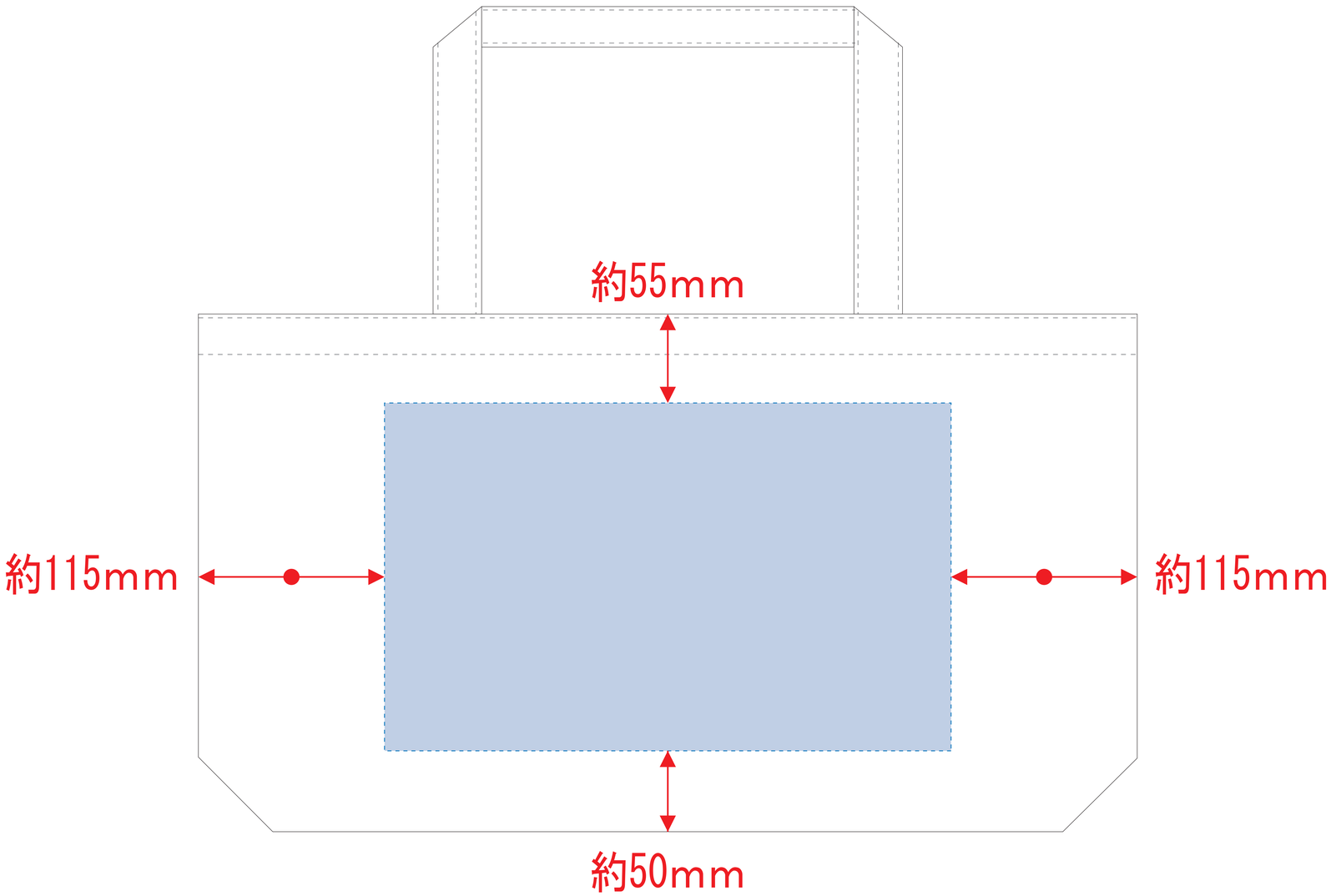

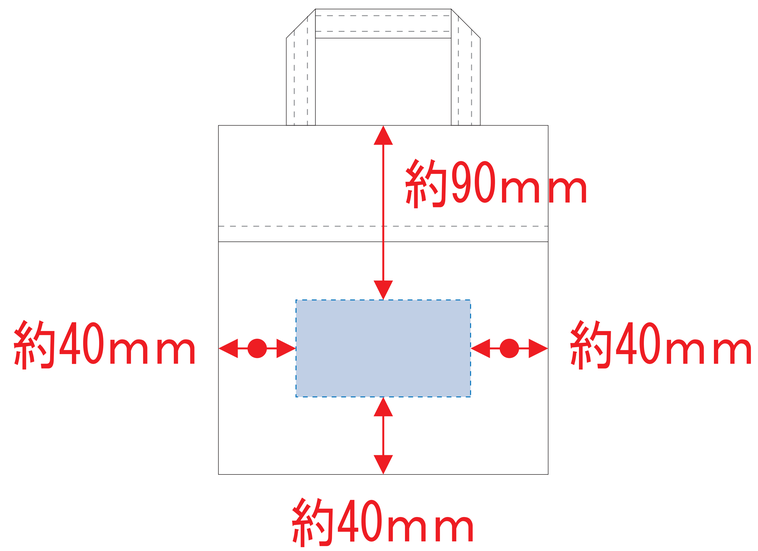

※収納ポケットのない面が表面となります。